# Универсальные ремонтно-монтажные обоймы для стальных и полиэтиленовых труб!

| | |
|---|---|
| Области применения: | стальные трубы, полиэтиленовые трубы, соответствующие SDR 11/S5 |
| Среда: | вода |
| Диапазон давления: | стальные трубы: вода 16 кг/см2, полиэтиленовые трубы: вода 16 кг/см$^2$ |
| Температуры: | стальные трубы: до 110°C, полиэтиленовые трубы: сектор холодной воды |

## Инструкция по монтажу:

1. Очистить поврежденный участок на трубе(1)
2. Надеть на трубу разрезное уплотнение (2).
3. Повернуть уплотнение (2) разрезом в сторону, противоположную поврежденному участку. Уплотение (2) должно с максимально возможным запасом накрывать поврежденный участок.
4. Надеть на уплотнение (2) нижнюю часть обоймы (3).
5. Надеть на уплотнение (2) верхнюю часть обоймы (3).
6. Вкрутить болты с шестигранным гнездом для затяжки(4).
7. Затянуть „крест накрест" шестигранным ключом болты (4).

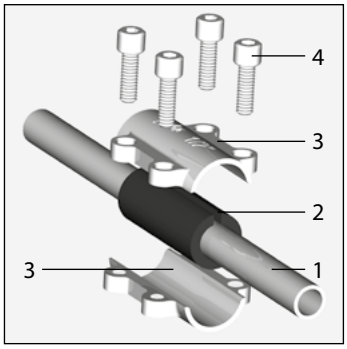


## Тип DSK Ремонтная обойма из ковкого чугуна для уплотнения отверстий, трещин и пористых материалов

Стальные трубы:

| Номинальный размер (мм) | | | № продукта |
|---|---|---|---|
| DSK | 3/8" | (17,2) | 01.260.28.00 |
| DSK | 1/2" | (21,3) | 01.260.28.01 |
| DSK | 3/4" | (26,9) | 01.260.28.02 |
| DSK | 1" | (33,7) | 01.260.28.03 |
| DSK | 1 1/4" | (42,4) | 01.260.28.04 |
| DSK | 1 1/2" | (48,3) | 01.260.28.05 |
| DSK | 2" | (60,3) | 01.260.28.06 |
| DSK | 2 1/2" | (76,1) | 01.260.28.07 |
| DSK | 3" | (88,9) | 01.260.28.08 |
| DSK | 4" | (114,3) | 01.260.28.09 |

Полиэтиленовые трубы:

| Номинальный размер в мм | | № продукта |
|---|---|---|
| DSK | 20 | 03.260.28.20 |
| DSK | 25 | 03.260.28.25 |
| DSK | 32 | 03.260.28.32 |
| DSK | 40 | 03.260.28.40 |
| DSK | 50 | 03.260.28.50 |
| DSK | 63 | 03.260.28.63 |
| DSK | 75 | 03.260.28.75 |
| DSK | 90 | 03.260.28.90 |
| DSK | 110 | 03.260.28.110 |

## Тип ANB Ремонтно-монтажная обойма из ковкого чугуна с отводом; отвод с внутренней резьбой для дополнительного монтажа ответвлений

Стальные трубы:

| Номинальный размер (мм)/выход | | | | | № продукта |
|---|---|---|---|---|---|
| ANB | 1/2" | (21,3) | x | 1/2" | 01.261.28.0101 |
| ANB | 3/4" | (26,9) | x | 1/2" | 01.261.28.0201 |
| ANB | 1" | (33,7) | x | 1/2" | 01.261.28.0301 |
| ANB | 1" | (33,7) | x | 3/4" | 01.261.28.0302 |
| ANB | 1 1/4" | (42,4) | x | 3/4" | 01.261.28.0402 |
| ANB | 1 1/2" | (48,3) | x | 3/4" | 01.261.28.0502 |
| ANB | 2" | (60,3) | x | 1" | 01.261.28.0603 |
| ANB | 2 1/2" | (76,1) | x | 1" | 01.261.28.0703 |
| ANB | 2 1/2" | (76,1) | x | 1 1/4" | 01.261.28.0704 |
| ANB | 2 1/2" | (76,1) | x | 1 1/2" | 01.261.28.0705 |
| ANB | 3" | (88,9) | x | 1" | 01.261.28.0803 |
| ANB | 3" | (88,9) | x | 1 1/4" | 01.261.28.0804 |
| ANB | 3" | (88,9) | x | 1 1/2" | 01.261.28.0805 |
| ANB | 3" | (88,9) | x | 2" | 01.261.28.0806 |
| ANB | 4" | (114,3) | x | 1" | 01.261.28.0903 |
| ANB | 4" | (114,3) | x | 1 1/4" | 01.261.28.0904 |
| ANB | 4" | (114,3) | x | 1 1/2" | 01.261.28.0905 |
| ANB | 4" | (114,3) | x | 2" | 01.261.28.0906 |

Полиэтиленовые трубы:

| Номинальный размер (мм)/выход | | | | | № продукта |
|---|---|---|---|---|---|
| ANB | 20 | x | 1/2" | | 03.261.28.2001 |
| ANB | 25 | x | 1/2" | | 03.261.28.2501 |
| ANB | 32 | x | 1/2" | | 03.261.28.3201 |
| ANB | 32 | x | 3/4" | | 03.261.28.3202 |
| ANB | 40 | x | 3/4" | | 03.261.28.4002 |
| ANB | 50 | x | 3/4" | | 03.261.28.5002 |
| ANB | 63 | x | 1" | | 03.261.28.6303 |
| ANB | 75 | x | 1" | | 03.261.28.7503 |
| ANB | 75 | x | 1 1/4" | | 03.261.28.7504 |
| ANB | 75 | x | 1 1/2" | | 03.261.28.7505 |
| ANB | 90 | x | 1" | | 03.261.28.9003 |
| ANB | 90 | x | 1 1/4" | | 03.261.28.9004 |
| ANB | 90 | x | 1 1/2" | | 03.261.28.9005 |
| ANB | 90 | x | 2" | | 03.261.28.9006 |
| ANB | 110 | x | 1" | | 03.261.28.11003 |
| ANB | 110 | x | 1 1/4" | | 03.261.28.11004 |
| ANB | 110 | x | 1 1/2" | | 03.261.28.11005 |
| ANB | 110 | x | 2" | | 03.261.28.11006 |