



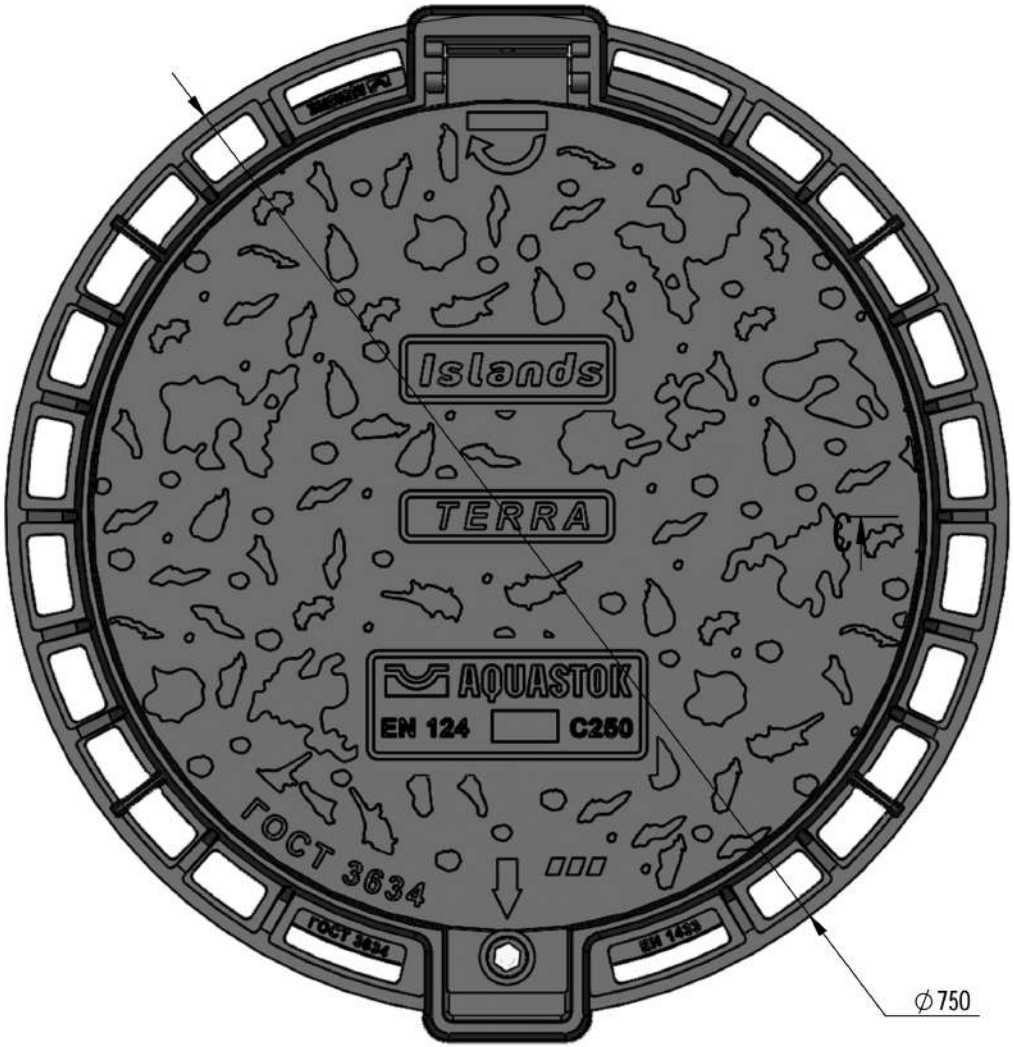

C-C (1 : 2)

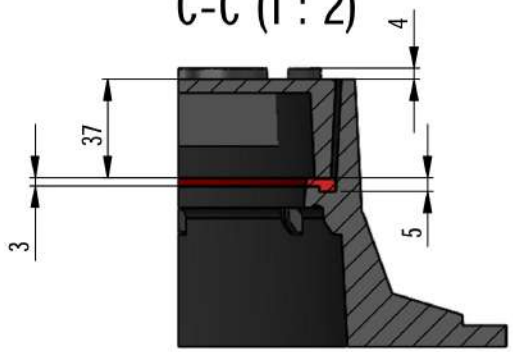

Вес корпуса 18,8кг
Вес крышки 25,7кг
Общий вес 44,5кг

Изм.	Лист	№ докум.	Подп.	Дата
Разраб.				
Пров.				
Т. контр.				
Н. контр.				
Утв.				

Люк круглый С250

ВЧ 50

Лит.	Масса	Масштаб
0		1:4

Лист 1 Листов 2

Копировал Формат А3

Справ. №
Подп. и дата
Инв. № дубл.
Взам. инв. №
Подп. и дата
Инв. № подл.

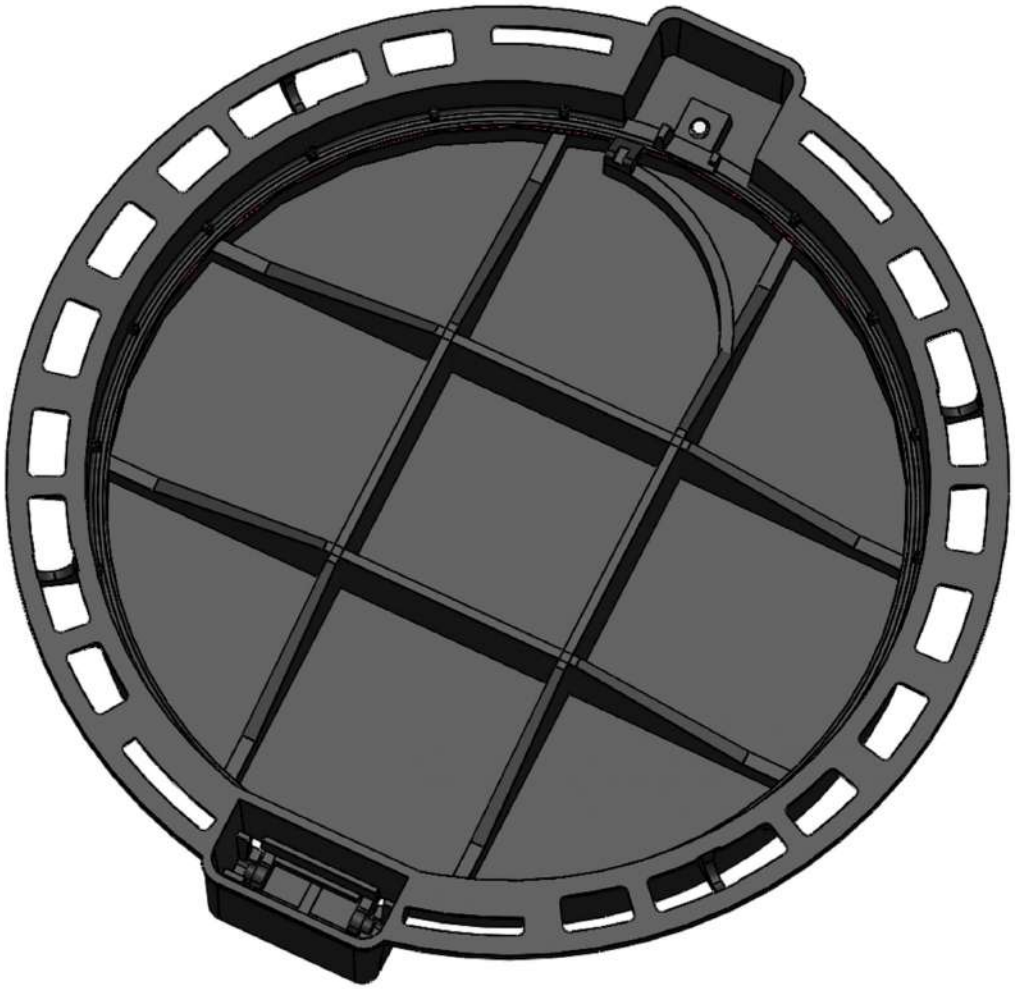

A

Инв. № подл.	Подп. и дата	Взам. инв. №	Инв. № дубл.	Подп. и дата

Изм.	Лист	№ докум.	Подп.	Дата		Лист
						2