В состав комплекта горизонтальных жалюзи входят:

- Жалюзи в сборе
- Универсальные кронштейны
  от 80 до 120 см - 2шт
  121 - 180 см - 3 шт
  181 - 230 см - 4 шт
  231 - 270 см - 5 шт
- Комплект крепежа

Регулировка светового потока

Управление осуществляется при помощи шнура (и подъем, и поворот ламелей).

Для корректной работы механизма рекомендуется при подъеме ламелей тянуть только за дальнюю часть шнура, которая ближе к раме (**рис.3**), при опускании наоборот - за переднюю часть шнура (**рис.4**). В противном случае механизм может застопориться. Исправить ситуацию можно на месте, способ устранения неисправности есть в инструкции.



рис. 3



рис. 4

Рекомендации по уходу :

- Ламели нельзя перегибать.
- Ламели изготовлены из алюминиевой ленты, покрытой лакокрасочным слоем. Для удаления пыли рекомендуем приобрести специальную щетку с тканевой насадкой.
- В случае загрязнения используйте влажную губку или салфетку без абразивных моющих средств.

Комплект крепежа, вложенный в изделие, является универсальным, наилучшим образом подходящим для установки изделия **на бетонную поверхность** (стену/потолок).
В случае установки изделия на поверхности, выполненные из гипсокартона, пенобетона, пустотелого кирпича, дранки или другие поверхности, требующие использования специализированного крепежа, необходимо приобретать соответствующий крепеж отдельно в специализированных магазинах.

Возможные неисправности и методы их устранения

Неисправность	Причина	Способ устранения
Жалюзи не опускаются	Неправильно произведен подъём жалюзи	Осторожно тянуть за нижнюю планку жалюзи и шнур. Полностью опустить жалюзи и поднять согласно инструкции.

Инструкция

по установке горизонтальных алюминиевых жалюзи 50мм Элегант

- управление шнуром
- ширина ламелей **50мм**

Изготовлено в соответствии с ТУ 259929190-004-34373675-2020

Изготовитель оставляет за собой право вносить изменения в конструкцию без предварительного уведомления.

Не подлежит обязательной сертификации.

Гарантийный срок 12 месяцев со дня продажи.

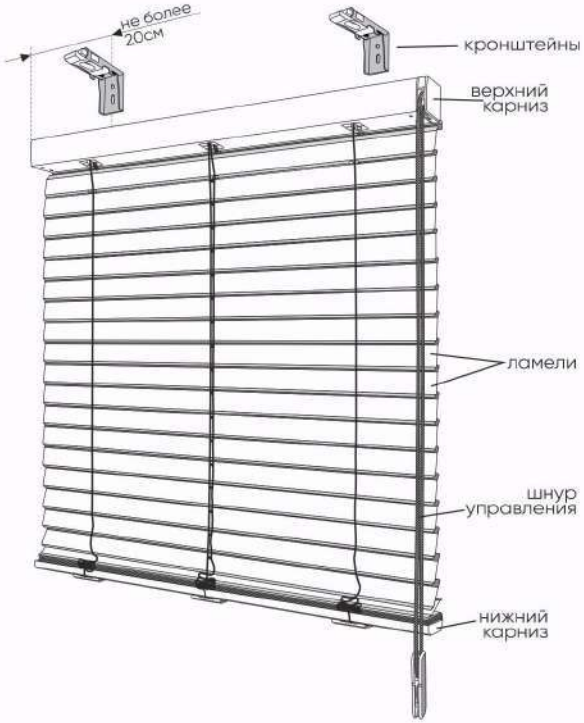

Настенное крепление

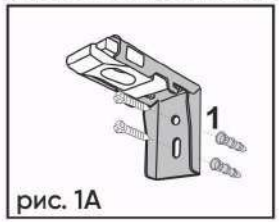

рис. 1А

Потолочное крепление

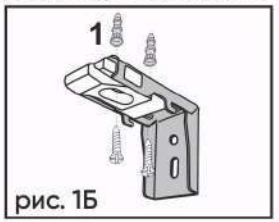

рис. 1Б

1. Подготовьте изделие к установке, распакуйте жалюзи не используя нож.

2. Разметьте на стене или потолке места крепления кронштейнов, учитывая габарит верхнего карниза.
Установите кронштейны (рис. 1А и рис. 1Б).

3. Вставьте жалюзи в кронштейны.
Для этого заведите паз кронштейна в профиль верхнего карниза жалюзи,надавите на верхний карниз и застегните их (рис. 2).

4. Проверьте работоспособность жалюзи.

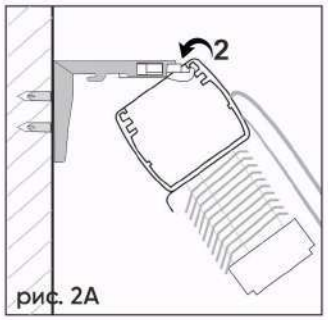

рис. 2А

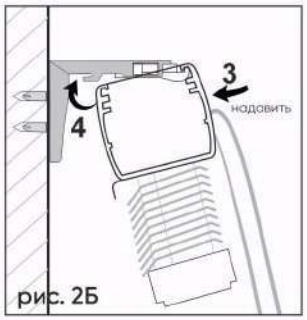

рис. 2Б

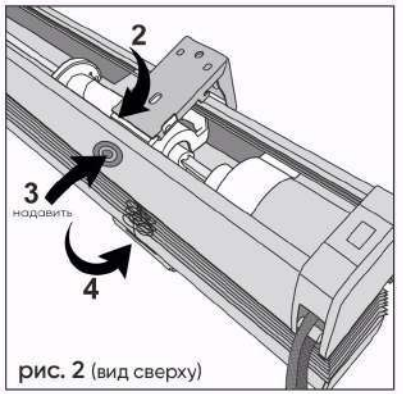

рис. 2 (вид сверху)

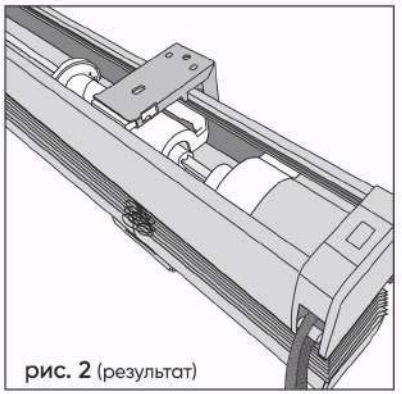
рис. 2 (результат)