складные лестницы

лестницы Мельника

наборные лестницы

спиральные лестницы

интерьерные лестницы

DOLLE

The safe way up!..

DOLLE SW-26-5

деревянная чердачная лестница

- Dolle SW26-5 - складная 3-х секционная деревянная лестница, позволяющая экономить место на чердаке
- Лестница изготовлена из качественной ели
- Люк чердачной лестницы белого цвета с двух сторон.
- По контуру короба и люка имеется 20 мм уплотнитель защищающий от потери теплоты
- Лестница изготовлена согласно норме EN14975
- В наличии 2 стандарных размера: 120 x 60, 120 x 70
- Максимально допустимая высота помещения – 285 см. 12 ступней – стандартная высота лестницы
- Ступени лестницы имеют антискользящие насечки для большей безопасности
- Специальная система креплений люка позволяет удобно красить, чистить и открывать, закрывать люк лестницы.
- Удобный механизм регулировки высоты лестницы
- Короб и люк со специальным креплением гарантируют удобство при открывании и закрывании лестницы с помощью деревянного рычага
- Монтаж лестницы не доставляет затруднений.
- Лестницы соответствуют высоким европейским стандартам качества DIN что позволяет выдерживать нагрузку до 150 кг

DOLLE SW 26-5

Технические данные

№ модели	Размер короба (E)	Размер отверстия (D)	Расстояние от пола до потолка (A)	Высота короба (F)	Количество ступеней
22565 AL	117,5 x 57,6	120 x 60	285 см	14 см	12
22575 AL	117,5 x 67,6	120 x 70	285 см	14 см	12

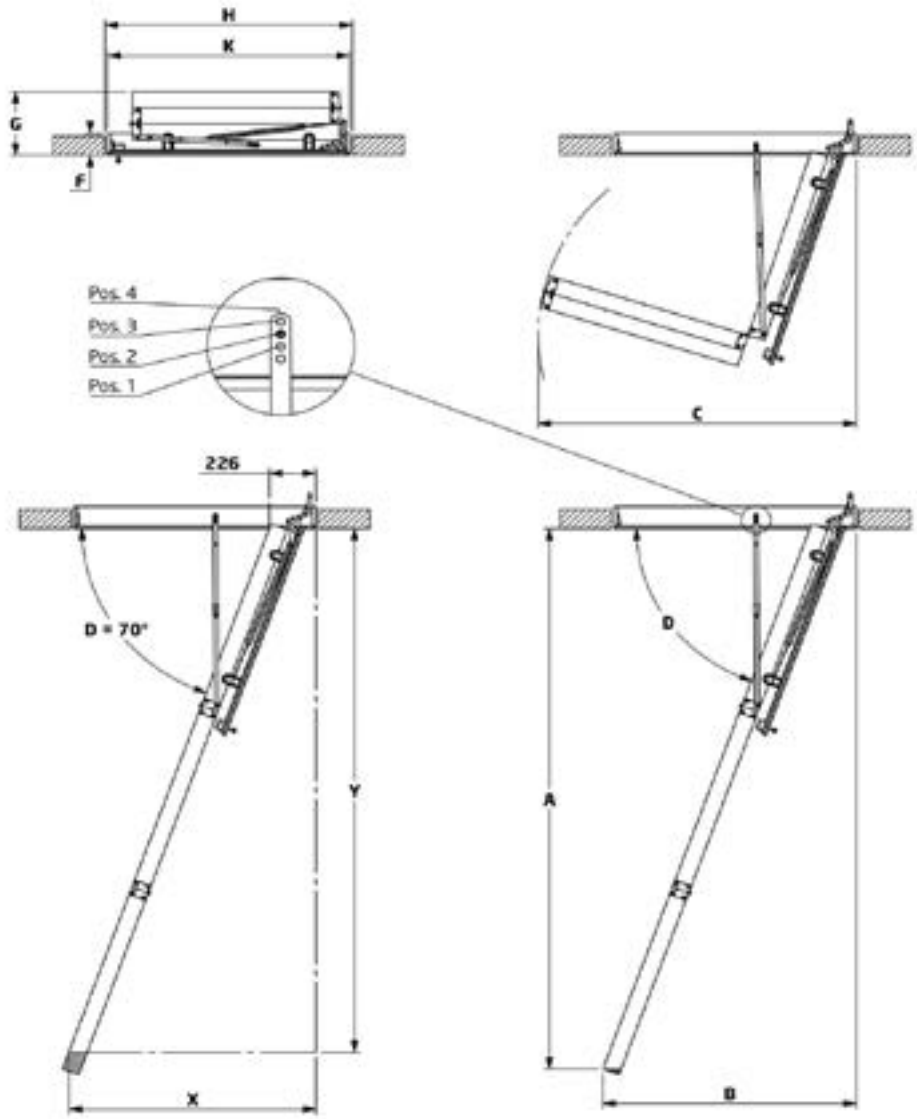

X = (0,357 × Y) = 226 mm
& D = 70 °

		Pos.	A	A+	B	C	D	F	G
			mm	mm	mm	mm	°	mm	mm
12	4-4-4	1	2734	2768	1409	1630	67	115	331
		2	2775	2808	1320	1602	68		
		3	2814	2845	1229	1573	70		
		4	2850	2880	1136	1543	72		

Model	H	K
	mm × mm	mm × mm
22475	1200 × 700	1175 × 676

22475_M / 17-03-2016 Rev 18-03-2016

Короб

Материал: качественная ель
Толщина: 18мм
Высота: 140 мм

Нижний край короба фрезерован, подклееный уплотнителем, обеспечивающим более плотное закрывание.

Люк

Материал: с 20 мм полистирена, плита HDF белая/белая
Толщина: 26 мм
Уплотнитель: 20 мм
Коэффициент теплозащиты:
1,6 W/m² ° C

Лестница

Материал: ель
Ширина: 400 мм
Расстояние между ступнями:
250 мм

Размер ступеней

Толщина: 28 мм
Площадь: 82мм

Размеры боковых элементов

Толщина: 28 мм
Площадь: 84 мм

Все ступени лестницы имеют антискользящие насечки и закреплены в боковых элементах лестницы предохранительными штифтами

В комплект входят:

• Пластмассовые ножки

Аксессуары по индивидуальному заказу:

• Поручень из металла
• Пластиковая декоративная планка